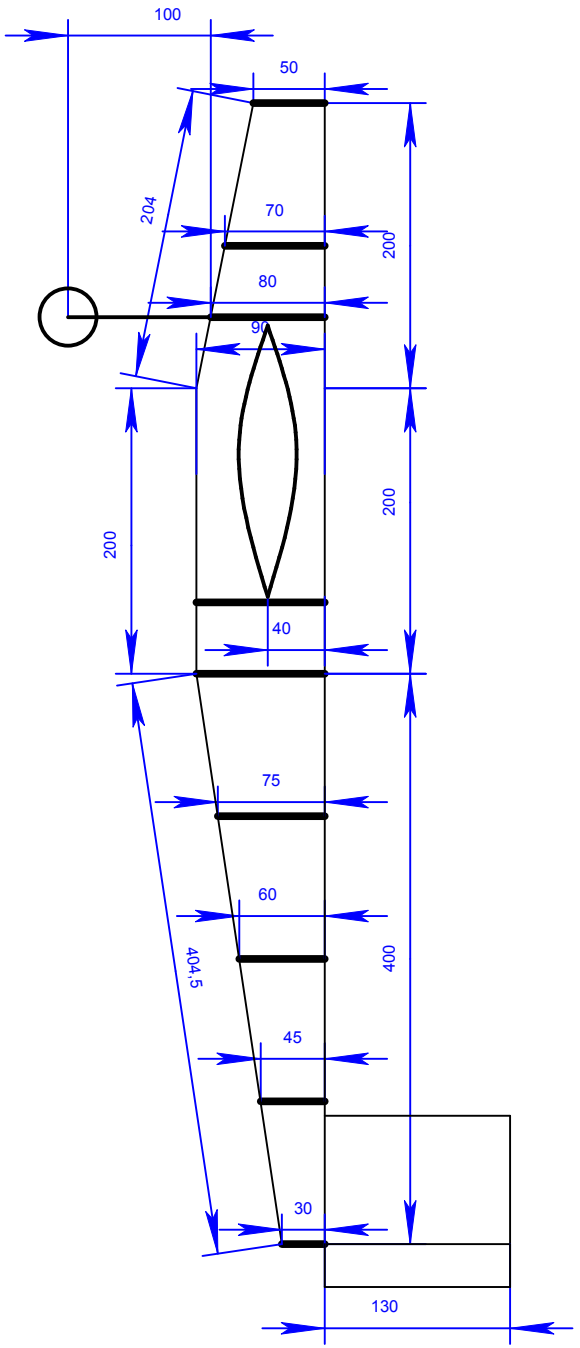
100
50
204
70
200
80
90
200
200
40
75
60
404.5
400
45
30
130

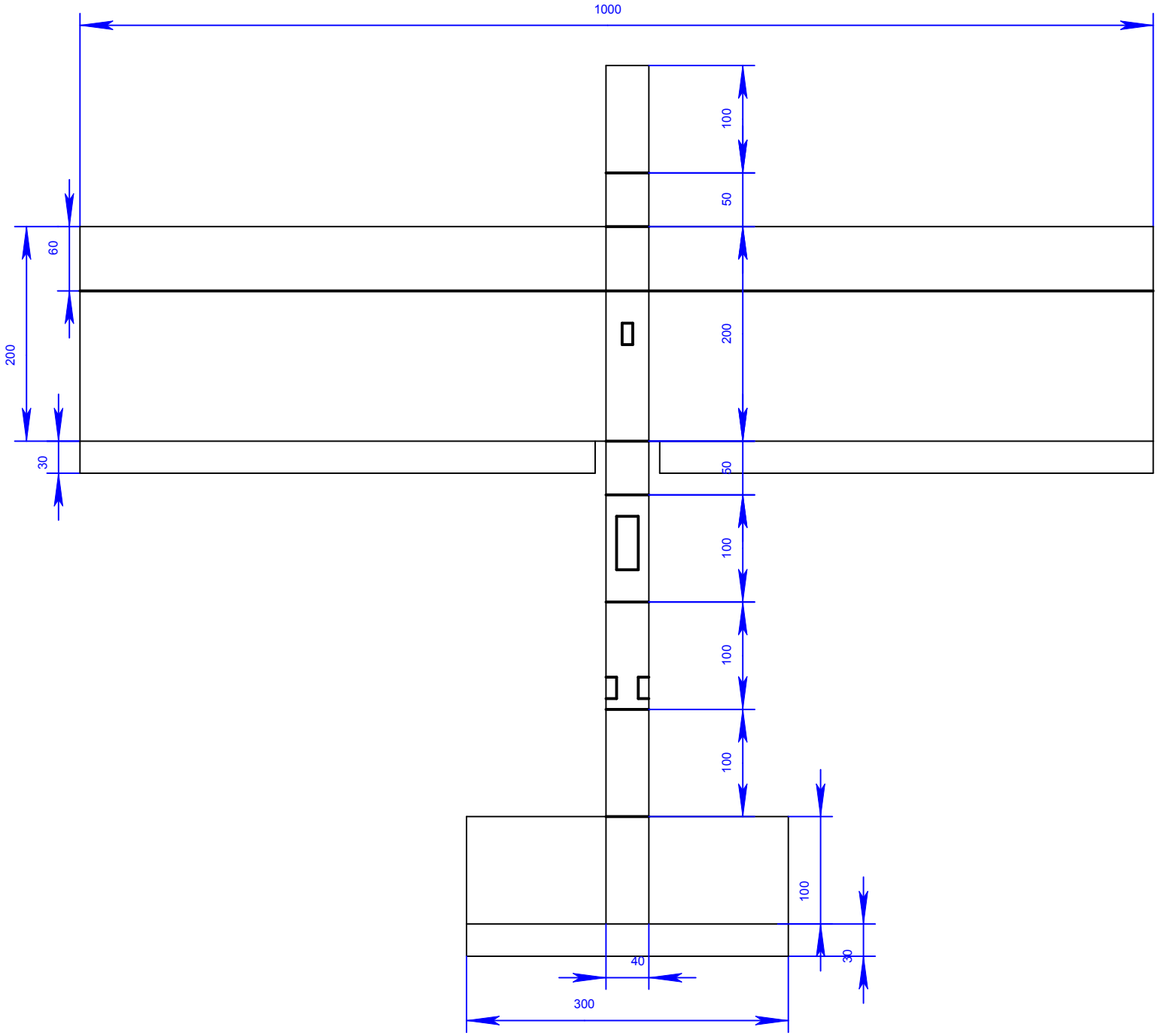
1000
100
50
60
200
200
30
50
100
100
100
100
100
40
300
30